AEIB
VENTILATEURS INDUSTRIELS

PRODUIT EN FRANCE
MADE IN FRANCE

VENTILATEUR HELICOIDAL
EVXP – EVXP ATEX

Conforme à la nouvelle directive d'Ecoconception 2009/125/CE

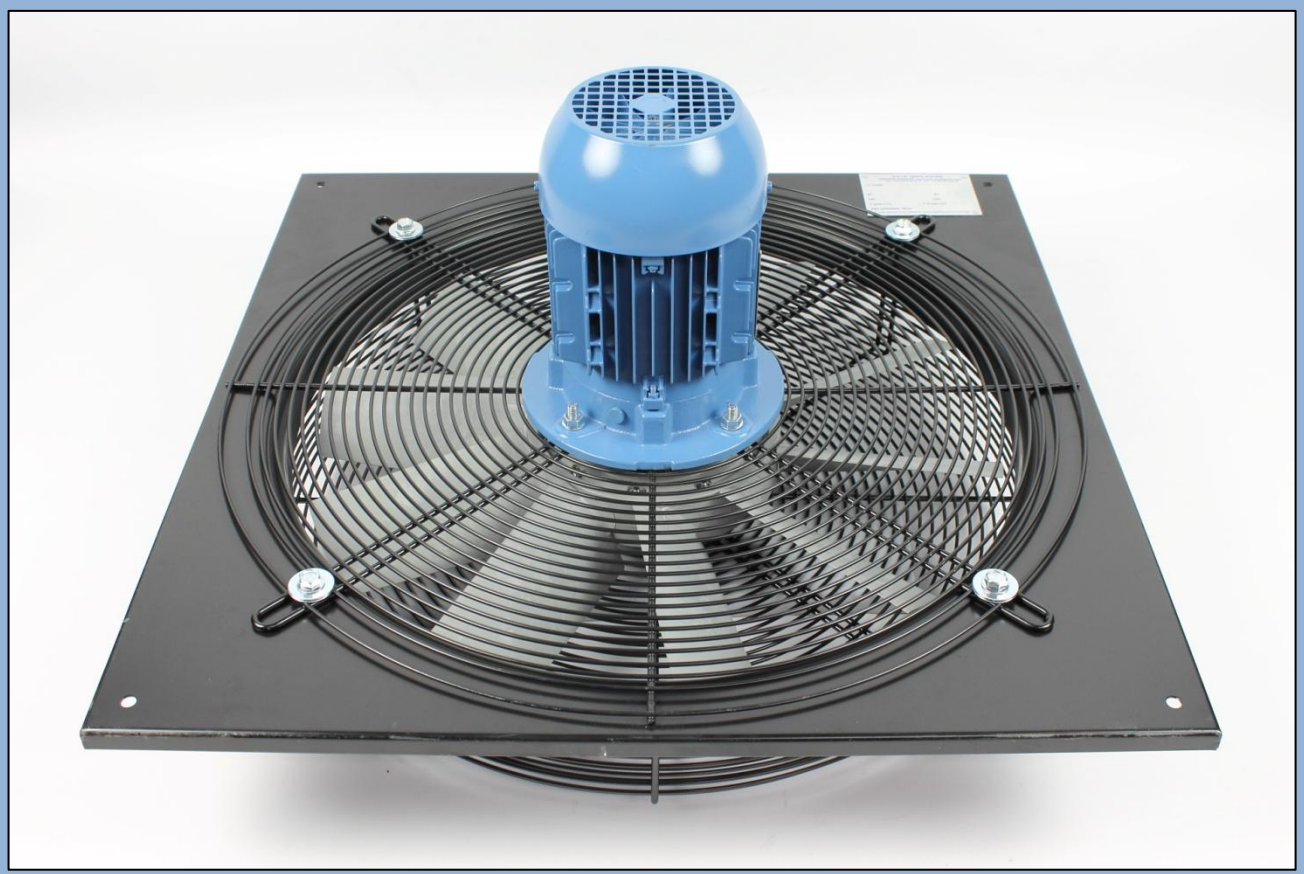

Version ATEX

Ventilateurs Spéciaux - Matériel Antidéflagrant ATEX

2, rue Ampère - 33370 TRESSES (FRANCE)

☏ : +33 (0)5 57 80 79 79 - 🖷 : +33 (0)5 56 40 92 20

http://www.aeib.fr aeib@aeib.fr

Agence Rhône-Alpes
Tél : +33 (0)4 74 42 58 88
Fax : +33 (0)4 74 42 58 90

Agence Méditerranée
Tél : +33 (0)4 91 64 58 42
Fax : +33 (0)4 91 64 00 19

AEIB se réserve le droit de modifier sans préavis les caractéristiques de ses appareils

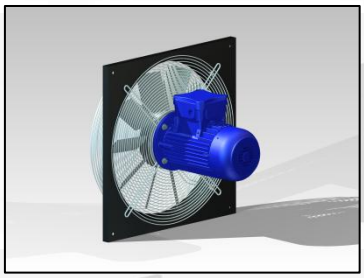

UTILISATION

Ces ventilateurs hélicoïdaux sont conçus pour assurer l'extraction ou l'insufflation de gaz, d'air propre ou peu poussiéreux. Montés généralement en traversée de mur, ils assurent des débits importants avec un encombrement réduit.

CONSTRUCTION

- GRILLE côté moteur - zinguée ou peinte
  côté hélice - zinguée ou peinte **(pour modèle ATEX)**
- HELICE En matériau composite **(antistatique pour modèle ATEX)** ou en alliage d'aluminium
  Sens de l'air à préciser à la commande
- MOTEUR Classe F, IP55, 50Hz, 230/400V triphasé B35 ou B14 (pour modèle standard)
  CE II2 G T*(IIB) ou CE II2 G T*(IIC) Zone 1 et 2 **(pour modèle ATEX)**
  CE II2 D T* Zone 21 ou CE II3 D T* Zone 22 **(pour modèle ATEX)**
  * suivant plaque moteur
- PLAQUE Acier peint ou galvanisé

TEMPERATURE AMBIANTE

Température comprise entre -20°C et +40°C (sauf indication contraire portée sur la plaque signalétique du moteur)

TEMPERATURE DU FLUIDE VEHICULE

Température comprise entre -20°C et +40°C maxi suivant pression et température de surface (voir marquage)

OPTIONS

- Construction sur virole
- Construction Inox
- Disjoncteur moteur
- Grille côté hélice (pour modèle standard)
- Tension et fréquence spéciales
- Visserie inox sur hélice
- Volet

- Classe température et gaz différents **(pour modèle ATEX)**

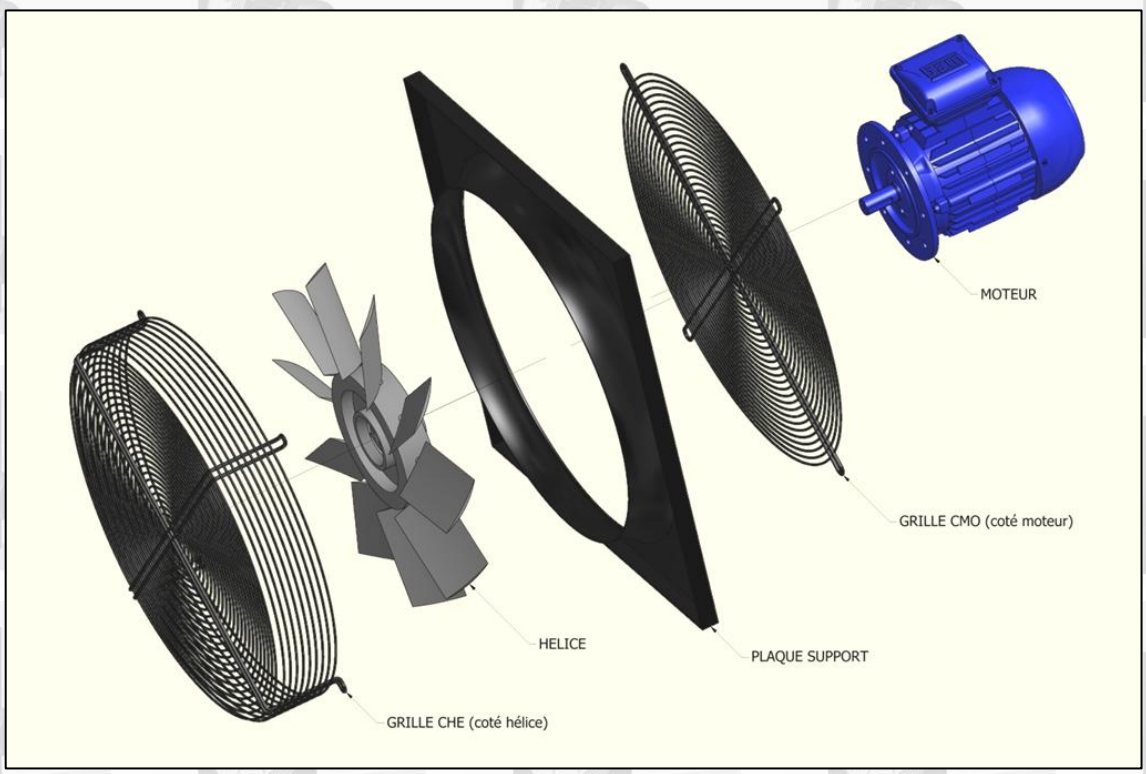

MODELES

				POIDS (kg)	
EVXP	Pales	kW	tr/min	standard	ATEX
250-6	5	0,12	1000	7	11
250-4	5	0,18	1400	8	12
315-6	5	0,12	1000	8	12
315-4	5	0,18	1400	9	13
355-6	5	0,12	1000	8	13
355-4	5	0,18	1400	9	14
400-6	5	0,12	1000	10	13
400-4	5	0,25	1400	11	16
450-6	5	0,12	1000	11	14
450-4	5	0,37	1400	13	19
500-6	10	0,37	1000	15	19
500-4	10	1,1	1400	20	25
560-6	10	0,55	1000	21	25
560-4	10	1,5	1400	27	33
630-6	10	0,75	1000	25	30
630-4	10	1,5	1400	27	35

	N=36 (cat A)	Point de rendement energétique optimal			
EVXP	R cible	Rendement	N (tr/mn)	Q (m3/h)	PS (Pa)
250-6	23,9	25	940	470	10
250-4	25	26	1425	745	30
315-6	23,9	25	940	885	10
315-4	25	26	1425	1395	30
355-6	23,9	25	940	1460	20
355-4	25	26	1425	2265	50
400-6	23,9	33	940	1715	25
400-4	25,9	35	1425	2595	55
450-6	23,9	35	940	1850	40
450-4	26,9	37	1425	2800	95
500-6	26,9	31	940	2775	30
500-4	29,9	33	1425	4200	75
560-6	28	30,5	940	3525	35
560-4	30,8	36	1425	5340	80
630-6	28,9	35	940	5480	55
630-4	30,8	36,5	1425	8310	125

Application directive 2009/125/CE selon règlement n°327/2011
Valeurs données pour montage avec les hélices standard AEIB (kit 5P - calage 35°)

DIMENSIONS
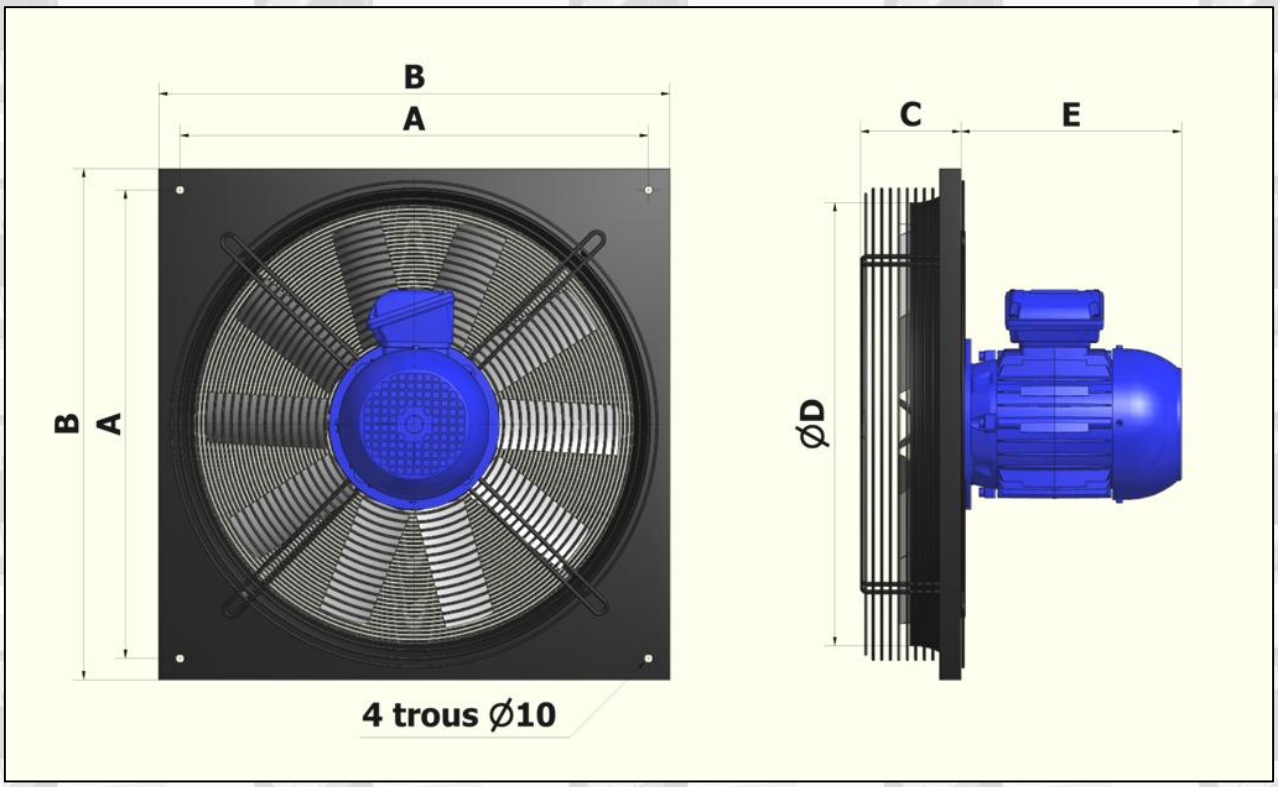
EVXP	A	B	C	ØD	E MAXI
250	300	352	96	266	264
315	350	400	116	315	264
355	400	450	86	365	264
400	450	500	121	420	264
450	500	550	146	470	264
500	550	600	131	520	360
560	630	680	141	570	360
630	680	730	171	620	360